PIANTA 1-1
SCALA 1:50

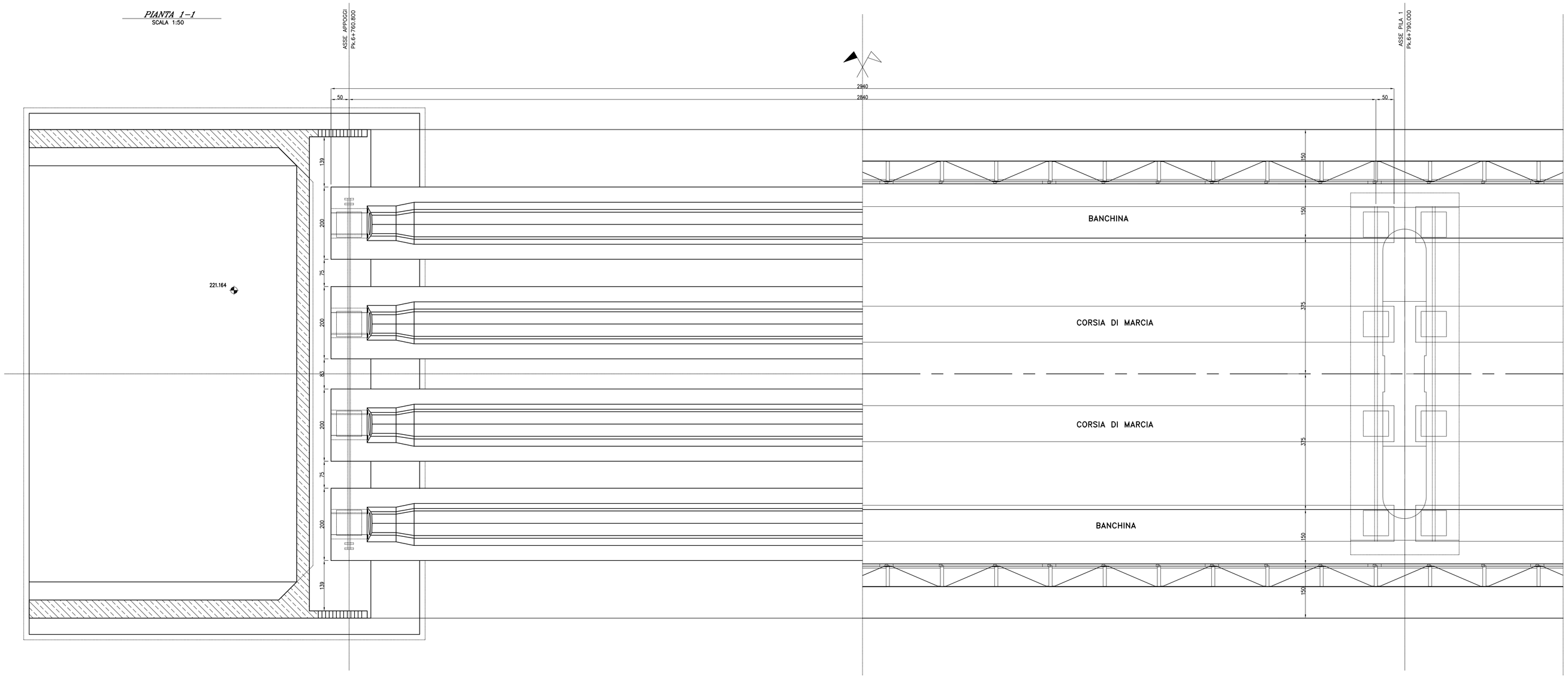

SEZIONE LONGITUDINALE
SCALA 1:50

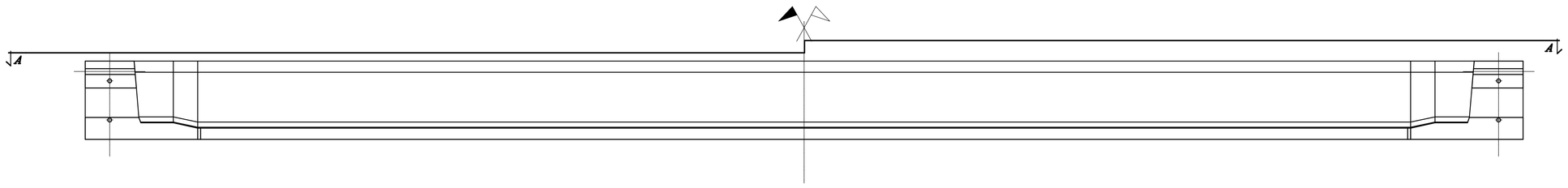

SEZIONE TRASVERSALE CORRENTE - C. A. P. TIPOLOGICA DALLA CAMPATA 1 ALLA CAMPATA 15
SCALA 1:50

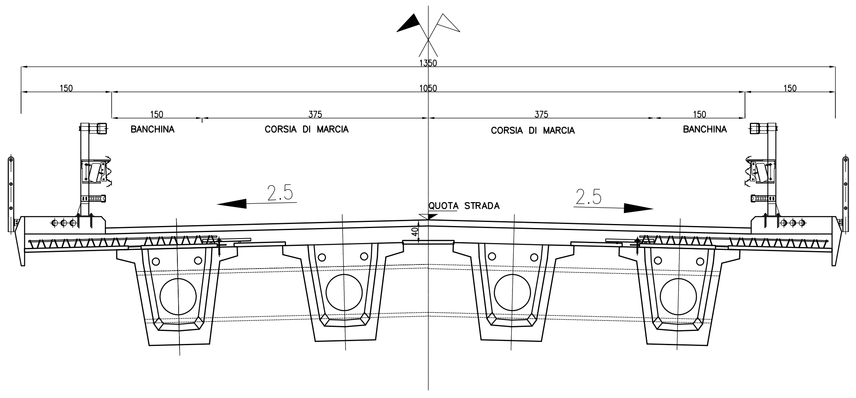

SEZIONE TRASVERSALE CORRENTE - C. A. P. TIPOLOGICA DALLA CAMPATA 16 ALLA CAMPATA 17
SCALA 1:50

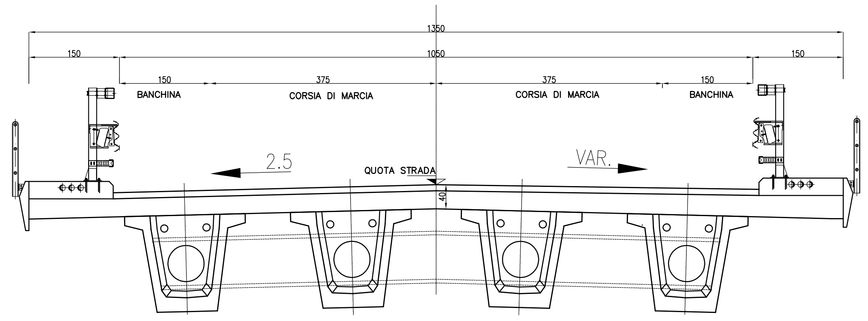

SEZIONE TRASVERSALE IN TESTATA - C. A. P.
SCALA 1:50

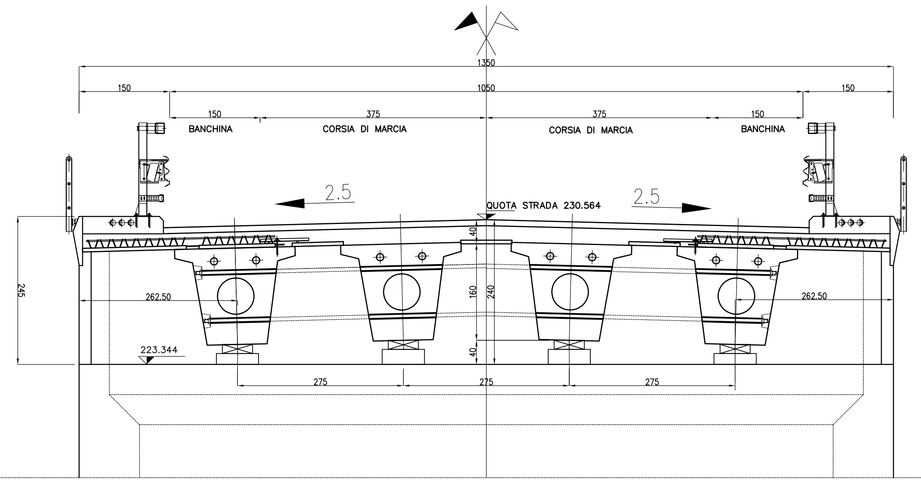

SEZIONE TRASVERSALE CORRENTE - C. A. P. TIPOLOGICA DALLA CAMPATA 18 ALLA CAMPATA 20
SCALA 1:50

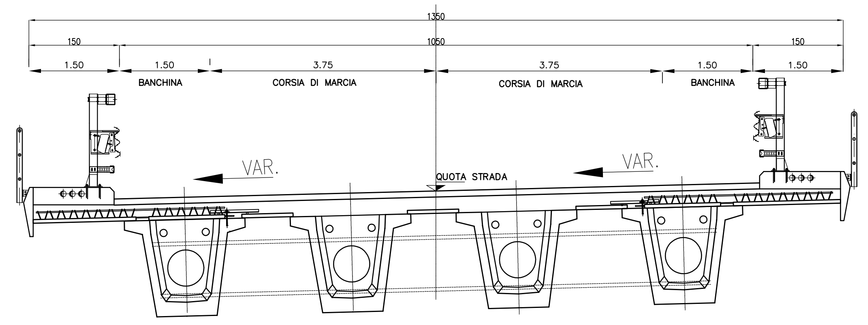

TABELLA MATERIALI

Calcestruzzo:	*gettato in opera (strutture d'elevazione)*	*RcK= 35N/mmq*
	gettato in opera (fondazione e micropali)	*RcK= 25N/mmq*
	gettato in opera (magrone)	*RcK= 15N/mmq*
Acciaio:	*FeB 44K ad a.m.*	
Copriferro:	*opere in elevazione*	*4 cm*
	opere di fondazione	*6 cm*
Rapporto acqua/cemento	*non superiore a 0.45*	

TABELLA INCIDENZA

Impalcato si veda :

Relazione di predimensionamento impalcati : Impalcato in CAP — *D1 CL VI00 003 A*

Spalle: *130 kg/mc*

Pile: *150 kg/mc*

Pile e Spalle: *pali di fondazione* — *140 kg/mc*

Muri si veda :

Opere d'arte minori : Tipologico Muri — *D1 BZ RI00 001 A*

PROVINCIA DI CHIETI

PROGETTO DEFINITIVO

ADEGUAMENTO DELLE S.S. 81-84
TRATTO GUARDIAGRELE-EST
INNESTO S.S. 652 "VAL DI SANGRO"

LOTTO I

RESPONSABILE PROGETTAZIONE:
Dott. Ing. Fabrizio Besozzi
Iscritto Albo Ingegneri Provincia di Roma n° 15126

I PROGETTISTI:
Dott. Ing. Fabrizio Besozzi
Iscritto Albo Ingegneri Provincia di Roma n° 15126
Dott. Ing. Marco Petrangeli
Iscritto Albo Ingegneri Provincia di Roma n° 18744
Dott. Ing. Giovanni Zallocco
Iscritto Albo Ingegneri Provincia di Roma n° 5745

COORDINAMENTO ATTIVITA' IN LOCO:
Dott. Arch. Mariano Strizzi
Iscritto Albo Architetti Provincia di Chieti n° 97

PROGETTAZIONE:
A.T.I.
mandataria
SILEC S.p.A.
Divisione Progettazione e Studi
SELPRE
mandanti
ERRECI
Studio Ingegneria di Ingegneria
TECNOPROJECT

EM./RE.	DATA	DESCRIZIONE	REDATTO	CONTR.	APPROV.
A	Ott. 03	Emissione	G.G.	G.C.	G.Z

OPERE D'ARTE MAGGIORI
VIADOTTI
VIADOTTO "CIATINI"
CARPENTERIA IMPALCATO - SEZIONI

SCALA : 1:50

CODICE IDENTIFICATIVO :

FASE/LOTTO	DOC.	OPERA/DISCIPLINA	PROGR.	REV.
D1	BB	VI08	001	A

DR. F:\Commesse\445\2Definit\10Elab\D1BB-VI08-001.dwg